Neuer Standard

SOLOLIFT2, der neue Maßstab für Sauberkeit und Zuverlässigkeit

Kleinhebeanlagen für die Gebäudeentwässerung

be
think
innovate

GRUNDFOS

SOLOLIFT2 – Die saubere Lösung für jede Situation

1 SOLOLIFT2 WC-1

2 SOLOLIFT2 WC-3

3 SOLOLIFT2 CWC-3

4 SOLOLIFT2 C-3

5 SOLOLIFT2 D-2

Die neue Grundfos SOLOLIFT2-Baureihe ist der künftige Standard für Kleinhebeanlagen. Das neuartige Gesamtkonzept bietet eine Vielzahl beeindruckender Vorteile. Entscheidende Verbesserungen bietet die SOLOLIFT2 bei der Betriebssicherheit, der Installation und beim Service.

Das neue professionelle Schneidwerk senkt das Verstopfungsrisiko erheblich. Gleichzeitig ist die Motoreinheit so installiert, dass sie komplett, ohne Ausbau des Behälters, entnehmbar ist. Das spart im Servicefall Zeit und verringert den Montageaufwand. Eine unbedenkliche und einfache Soforthilfe ist sogar vom Hausbesitzer selbst mit einem Schraubendreher durchführbar. Die Anlage bleibt dabei komplett verschlossen.

Niemand muss sich länger die Hände schmutzig machen!

Die fünf Modelle der SOLOLIFT2-Baureihe decken fast alle üblichen Anwendungen bei der Schmutz- und Abwasserbeseitigung unterhalb der Rückstauebene sauber und zuverlässig ab. Mit den flexiblen Anschlüssen wird die SOLOLIFT2 zur idealen Austauschanlage für fast alle im Markt befindlichen Geräte.

Die Vorteile der SOLOLIFT2-Baureihe

- Spezielle, leistungsstarke Motore
- Elegantes Design und kompakte Abmessungen
- **Einzigartige, wählbare Druckabgangsrichtung** für den einfachen Austausch oder für Neuinstallationen
- Serienmäßiger Motorwicklungsschutz
- Herausziehbare Motoreinheit, ohne erforderlichen Ausbau des Behälters (kein Reinfassen in die Anlage notwendig!)

Ausführung WC/CWC

- Eine Motoreinheit für alle WC-Ausführungen (Ersatzteil)
- Professionelles, sehr robustes Schneidwerk
- Steckbare Alarmplatine für akustische Alarmmeldung

Ausführung C-3

- 20 mm freier Durchgang
- Einstellbares Schaltniveau, schmutzfrei, von außen über Drehschalter
- Geeignet für den Einsatz bis 90 °C (bis zu 30 Min./Std.)
- **Serienmäßig einsetzbar für salzhaltiges Schmutzwasser (bis 15%) aus einer häuslichen Wasserenthärtung**

Ausführung D-2

- Sehr kompakte Abmessungen
- Extrem niedrige Einschalthöhe von 58 mm

SOLOLIFT2 **WC-1**

Anschlüsse	Spannung	Leistungs-aufnahme	Gewicht	Max. Medien-temp.
1 x DN 100 (WC) 1 x DN 40	1 x 220-240 V 50 Hz	620 W	7,3 kg	50 °C

Produktnummer 97775314

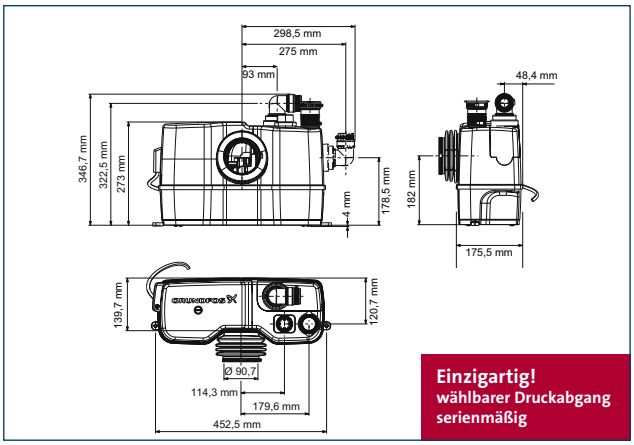

Einzigartig!
wählbarer Druckabgang serienmäßig

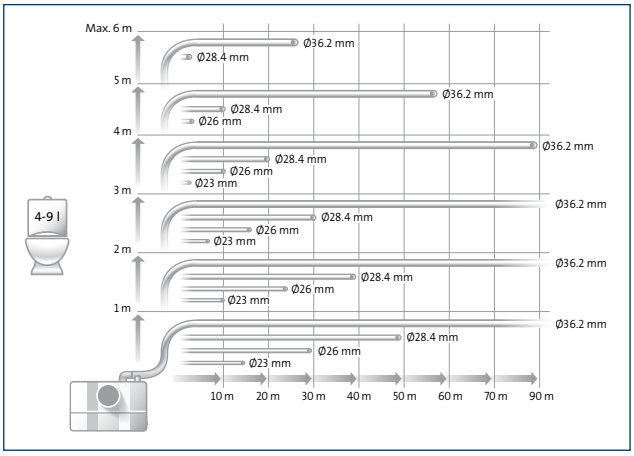

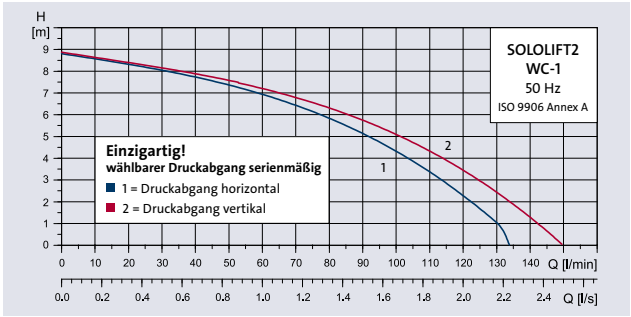

SOLOLIFT2 **WC-3**

Anschlüsse	Spannung	Leistungs-aufnahme	Gewicht	Max. Medien-temp.
1 x DN 100 (WC) 1 x DN 40 2 x DN 40/50	1 x 220-240 V 50 Hz	620 W	7,3 kg	50 °C

Produktnummer 97775315

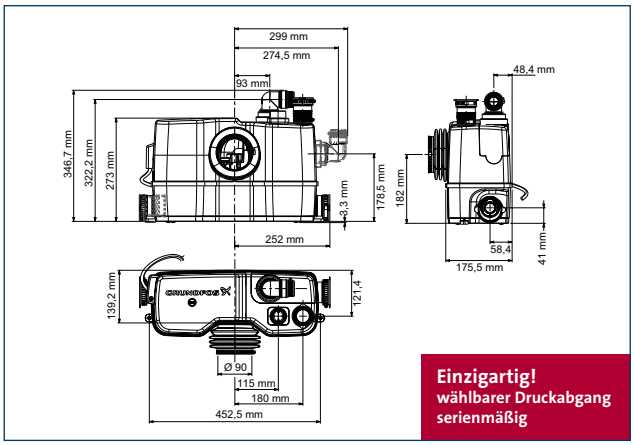

Einzigartig!
wählbarer Druckabgang serienmäßig

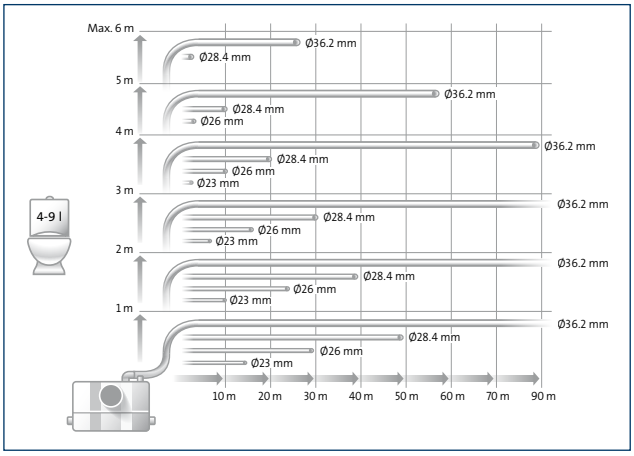

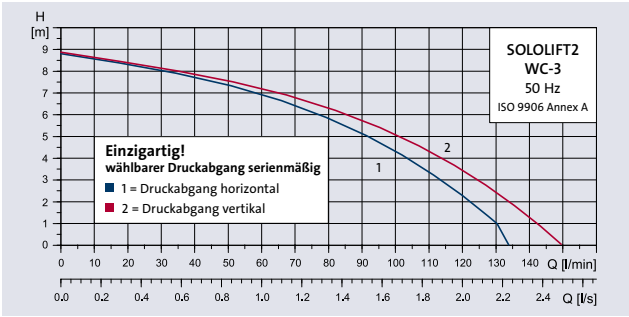

SOLOLIFT2 **CWC-3**

Anschlüsse	Spannung	Leistungs-aufnahme	Gewicht	Max. Medien-temp.
1 x DN 100 (WC) 1 x DN 40 2 x DN 40/50	1 x 220-240 V 50 Hz	620 W	7,1 kg	50 °C

Produktnummer 97775316

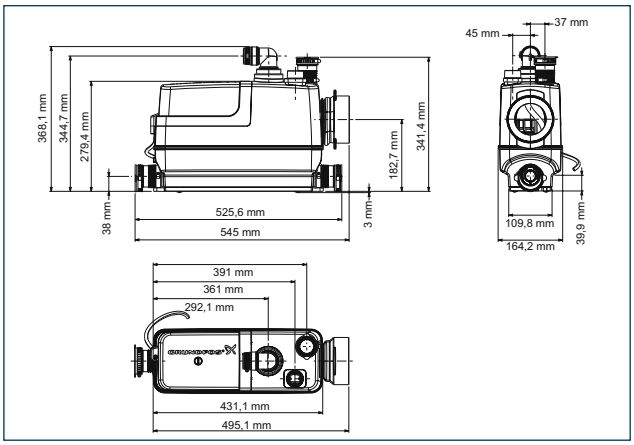

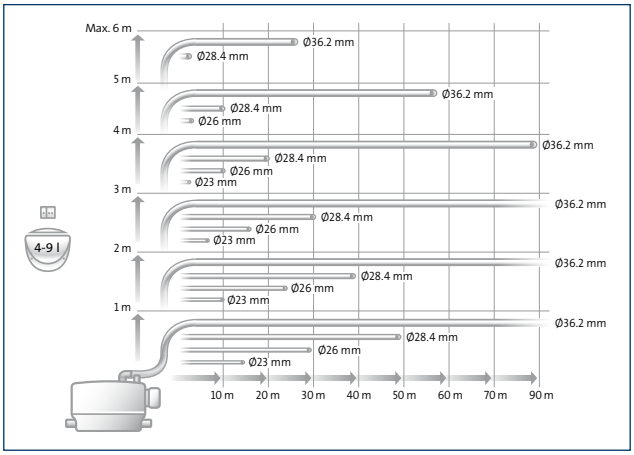

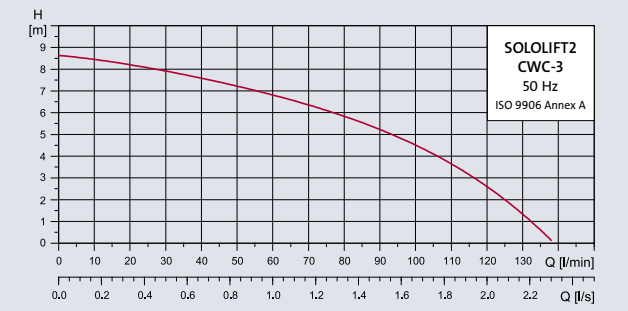

SOLOLIFT2 **C-3**

NEU! Einsetzbar für salzhaltiges Schmutzwasser aus häuslicher Wasserenthärtung!

Anschlüsse	Spannung	Leistungs-aufnahme	Gewicht	Max. Medien-temp.
1 x DN 40 2 x DN 40/50	1 x 220-240 V 50 Hz	640 W	6,6 kg	75 °C / 90 °C für 30 Min./Std.

Produktnummer 97775317

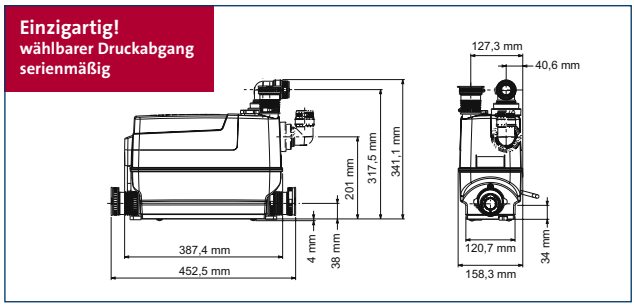

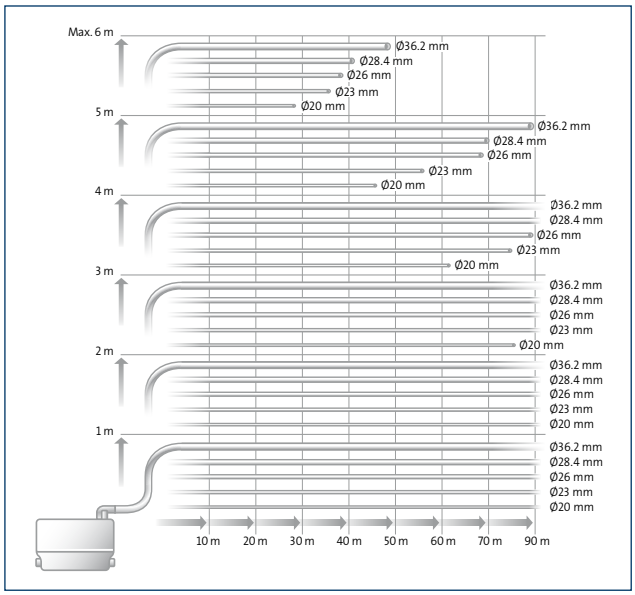

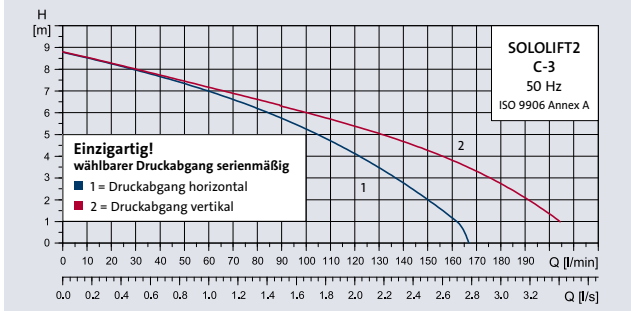

SOLOLIFT2 **D-2**

Anschlüsse	Spannung	Leistungs-aufnahme	Gewicht	Max. Medien-temp.
2 x DN 40	1 x 220-240 V 50 Hz	280 W	4,3 kg	50 °C

Produktnummer 97775318

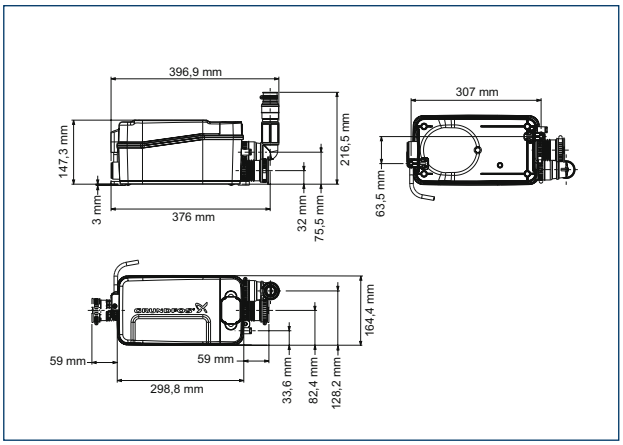

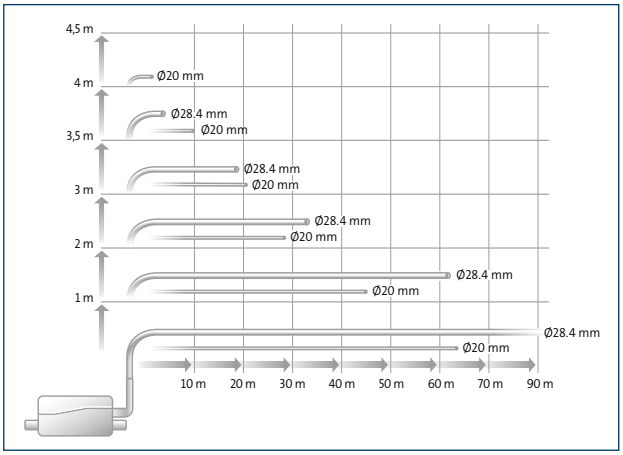

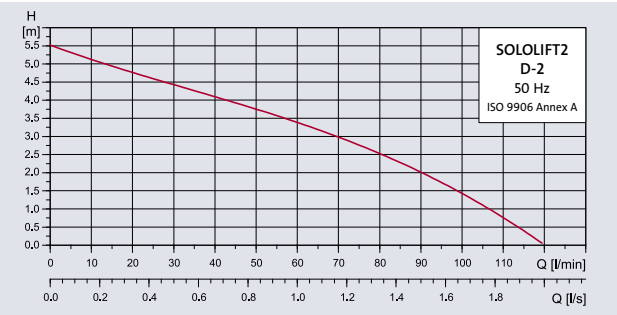

Anwendungs-Übersicht

SOLOLIFT2	WC-1	WC-3	CWC-3	C-3	D-2
Produktnummer	**97775314**	**97775315**	**97775316**	**97775317**	**97775318**
Anschlussmöglichkeiten	1 x DN 100 (WC) 1 x DN 40	1 x DN 100 (WC) 1 x DN 40 2 x DN 40/50	1 x DN 100 (WC) 1 x DN 40 2 x DN 40/50	1 x DN 40 2 x DN 40/50	2 x DN 40
Anwendungen					
Stand-WC	●	●			
Hänge-WC			●		
Urinal	●	●	●		
Waschbecken	●	●	●	●	●
Bidet		●	●	●	●
Dusche		●	●	●	●
Badewanne				●	
Waschmaschine				●	
Spülmaschine				●	
Spülbecken				●	
Wasserenthärtungs-anlage (bis 15% Salzgehalt)				●	
Zubehör					
Alarmplatine **97772315**	●	●	●		
Austauschkit **97772316** (500 mm)	●	●	●	●	
Alarmschaltgerät LCA2 **97775338** Magnetschwimmschalter **97775337**				●	
	Schwarzwasser			**Grauwasser**	

Technische Änderungen vorbehalten.

Deutschland
GRUNDFOS GMBH
Schlüterstraße 33
40699 Erkrath
Tel. +49 211 929 690
infoservice@grundfos.com
www.grundfos.de

Österreich
GRUNDFOS Pumpen Vertrieb Ges.m.b.H.
Grundfosstraße 2
A-5082 Grödig
Tel. +43 6246 883 0
info-austria@grundfos.com
www.grundfos.at

Schweiz
GRUNDFOS Pumpen AG
Bruggacherstrasse 10
CH-8117 Fällanden
Tel. +41 44 806 81 11
www.grundfos.ch

The name Grundfos, the Grundfos logo, and be think innovate are registered trademarks owned by Grundfos Holding A/S or Grundfos A/S, Denmark. All rights reserved worldwide.

GW031 592/2016.04 IWS

GRUNDFOS